ICH/M-C Series

INVERTER DRIVE CENTRIFUGAL PUMP

ปั๊มน้ำอินเวอร์เตอร์

ทอร์เร้นท์ ทู อินเวอร์เตอร์ปั๊ม

Torrent 2 INVERTER PUMP

ความสุขเหนือระดับ...ในการใช้น้ำ

เทคโนโลยีใหม่ล่าสุดจาก...ปั๊มน้ำมิตซูบิชิ

แผงวงจรอิเล็กทรอนิกส์ ควบคุมการทำงานอัตโนมัติ ด้วยระบบไมโครโปรเซสเซอร์ในการประมวลผล ผสมผสานกับระบบ INVERTER ที่ปรับความเร็วในการหมุนของมอเตอร์ตามการใช้น้ำได้อย่างลงตัวทำให้ได้ปั๊มน้ำที่ประหยัดพลังงานและแรงดันน้ำคงที่ แม้เปิดใช้น้ำพร้อมกันหลายจุด

ปุ่มปรับระดับแรงดันน้ำ

ง่ายเพียงนิ้วสัมผัส Torrent 2 สามารถตั้งระดับแรงดันน้ำได้ 5 ระดับ ตามความต้องการของผู้ใช้งาน เพียงกดปุ่มเปลี่ยนระดับแรงดันน้ำ

ประหยัดพลังงาน

ด้วยระบบอินเวอร์เตอร์ซึ่งควบคุมรอบการหมุนของมอเตอร์และแรงดันไฟฟ้าให้เหมาะสมกับปริมาณการใช้น้ำทำให้ช่วยลดการสูญเสียพลังงานที่ไม่จำเป็นและช่วยให้ประหยัดพลังงาน

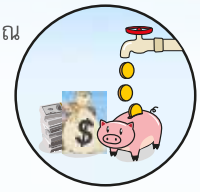

กราฟเปรียบเทียบค่าพลังงานขณะปั๊มทำงาน

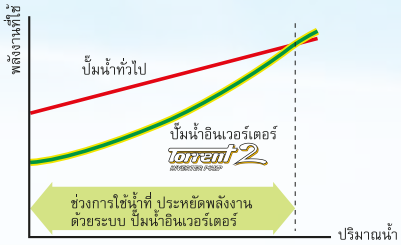

แรงดันน้ำคงที่

แม้เปิดใช้น้ำพร้อมกันหลายจุด ด้วยระบบควบคุมแบบ Fuzzy Control มีไมโครโปรเซสเซอร์เป็นตัวประมวลผลจึงมีความแม่นยำสูงในการรักษาระดับแรงดันน้ำให้คงที่และต่อเนื่อง ตัดปัญหาการขึ้นลงของแรงดันน้ำที่มักพบในปั๊มน้ำอัตโนมัติทั่วไป จึงทำให้สามารถตอบสนองความต้องการใช้น้ำได้อย่างสมบูรณ์ เช่น อ่างจากุซซี่ หัวนวดสปา เครื่องทำความร้อน

กราฟแสดงลักษณะแรงดันน้ำ

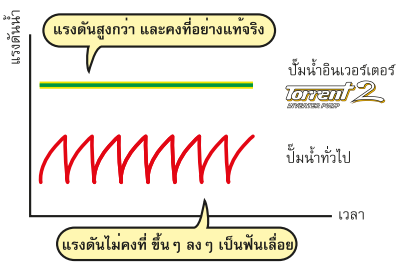

ลักษณะการใช้งาน

ปั๊มน้ำ Torrent 2 อินเวอร์เตอร์ เหมาะกับการใช้งานตามบ้านพักอาศัยขนาดกลางถึงขนาดใหญ่ รวมทั้งการใช้งานที่ต้องการปริมาณน้ำมาก เช่น อพาร์ตเมนต์ โรงงาน อาคารขนาดใหญ่ รีสอร์ท บังกาโล โรงแรม หรือ บ้านพักตากอากาศต่างๆ รวมถึงระบบจ่ายน้ำพิเศษเช่น ฝักบัว Rain Shower หรือ ระบบSprinkler ขนาดใหญ่

กราฟแสดงคุณลักษณะการจ่ายน้ำ

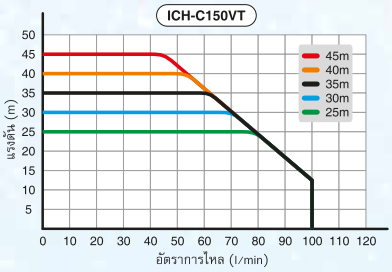

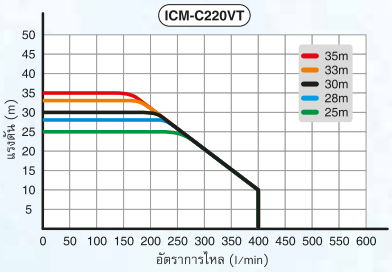

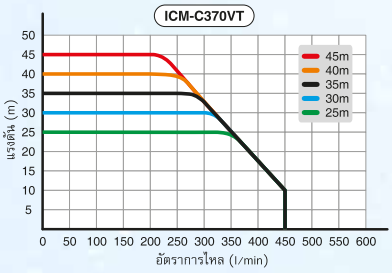

Factory Setting at 30m for ICM-C220VT and 35m for ICH-C150VT, ICM-C370VT

ตั้งระดับแรงดันน้ำได้ 5 ระดับ

ตอบสนองความต้องการของผู้ใช้งานอย่างสูงสุด ด้วยเทคโนโลยีอันทันสมัยผู้ใช้สามารถปรับระดับแรงดันน้ำได้ตามความเหมาะสมของการใช้งานเพียงแค่ปลายนิ้วสัมผัส

กดปุ่มเพื่อปรับเปลี่ยนแรงดันน้ำ*

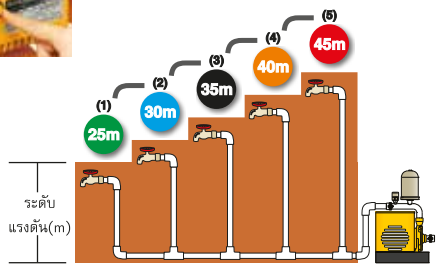

*ค่าแรงดันน้ำรุ่น ICH-C150VT

รายละเอียดของ ปั๊มน้ำอินเวอร์เตอร์

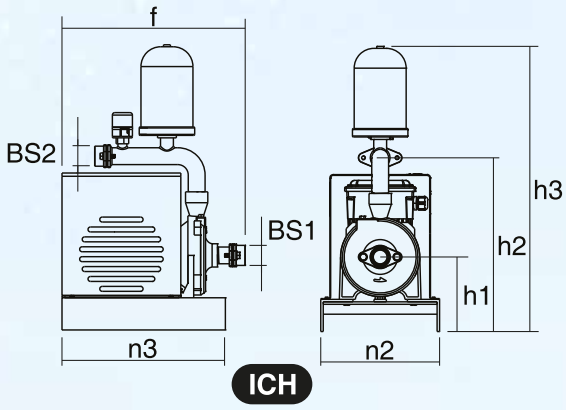

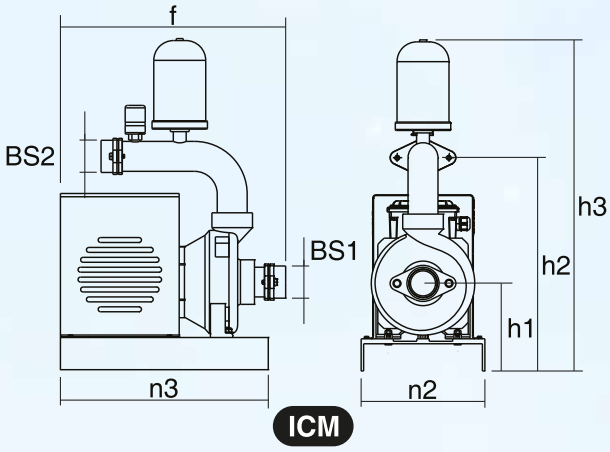

รุ่น	แหล่งจ่ายไฟฟ้า		ขนาดของมอเตอร์	ระยะส่ง (สูงสุด)	ปริมาณน้ำ (สูงสุด)	ขนาดท่อ		ขนาด(mm)						น้ำหนัก
	แรงดันไฟฟ้า	กระแสไฟฟ้า				BS1	BS2	f	h1	h2	h3	n2	n3	
ICH-C150VT	Three-Phase 380~480 VAC 50/60 Hz	4.8 A	1.5 kW (2HP)	45 m	100 ℓ/min	1”		415	177	399	624	240	330	28.5 kg.
ICM-C220VT		6.5 A	2.2 kW (3HP)	35 m	400 ℓ/min	2”		455	177	430	670	250	420	36.0 kg.
ICM-C370VT		11 A	3.7 kW (5HP)	45 m	450 ℓ/min			495	197	470	710	250	420	53.0 kg.

ระยะดูดลึกสุด : 6 m.

อุณหภูมิของเหลวใช้งาน : 0~+40°C

SUPER PUMP
iZZZ
INVERTER PUMP

นวัตกรรมเพื่อคุณ...เพื่อโลก

MEATH-P-0912-C
Specifications subject to change without notice.

MITSUBISHI ELECTRIC AUTOMATION (THAILAND) CO.,LTD